外形寸法図（mm）

FPQ2-20RD/SW/BL

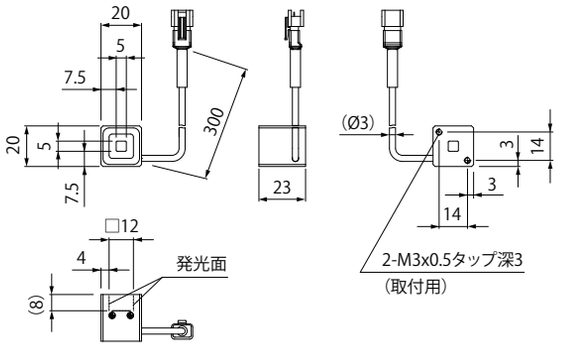

FPQ2-32RD/SW/BL

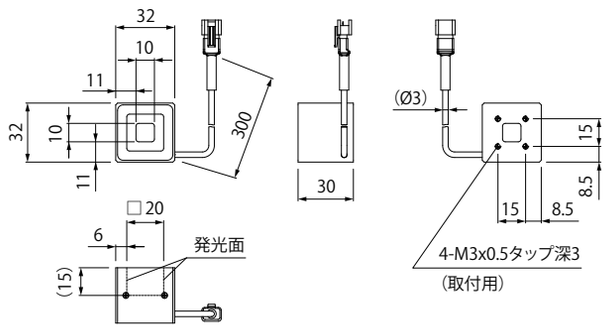

FPQ2-48RD/SW/BL

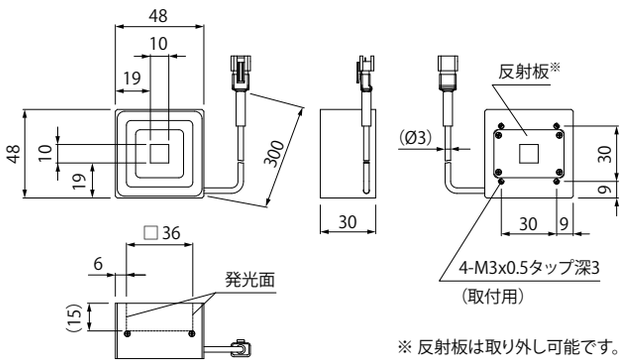

※ 反射板は取り外し可能です。

FPQ2-75RD/SW/BL

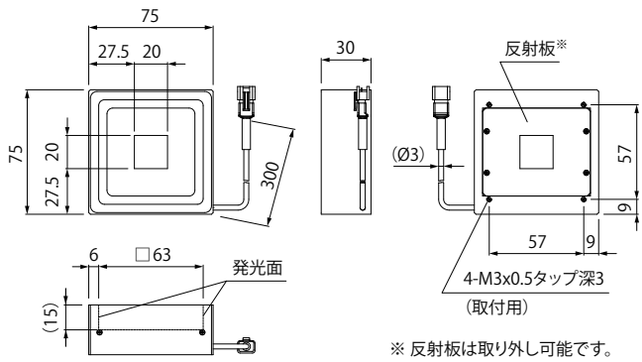

※ 反射板は取り外し可能です。

FPQ2-96RD/SW/BL

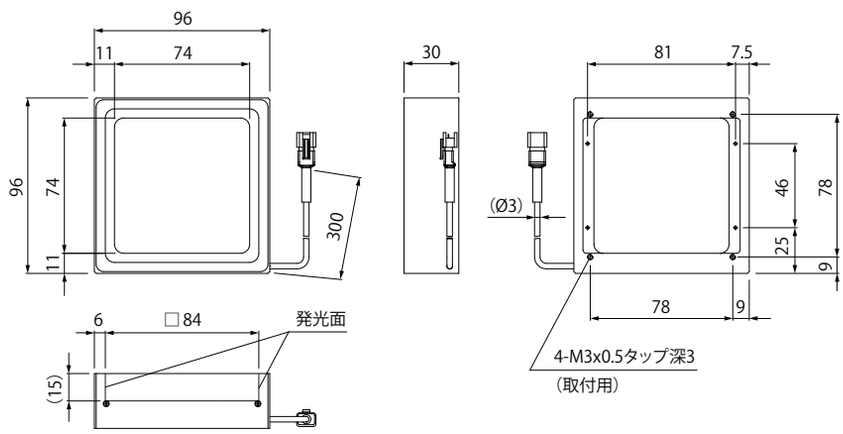
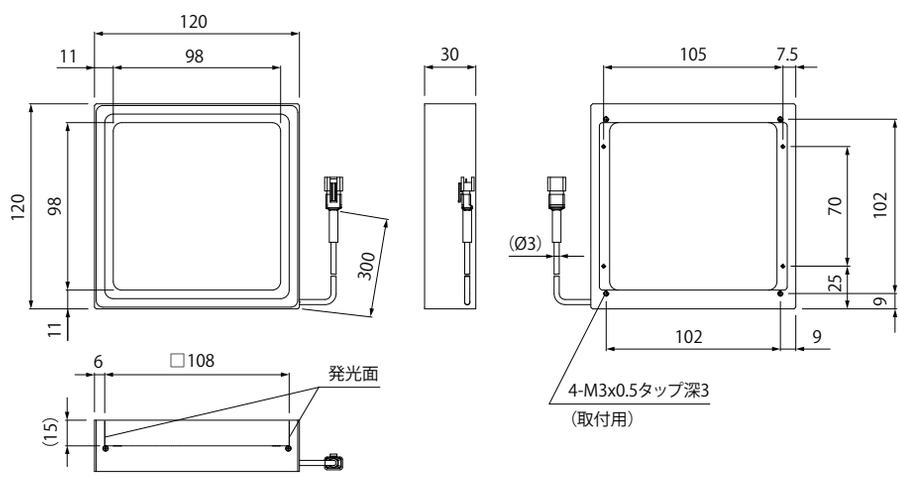
FPQ2-120RD/SW/BL